Tops 4u SA DE CV

RFC: TUX130124725

Wisconsin 118, ciudad de los deportes, 03710, Ciudad de México, CDMX

TELÉFONO: 55 6560 9013, CORREO ELECTRÓNICO: ventas@tops4u.com.mx

PÁGINA WEB: http://tops4u.mx

viernes, 17 de mayo del 2024

Ficha técnica

Modelo: O 006

Nombre: PREMIUM

Material: Poliuretano

Medida de producto: 14 x 21 cm

Área de impresion : 7 x 15 cm

Capacidad : 90 Hojas.

Métodos de impresión:

Descripción: Libreta de poliuretano con 90 hojas rayadas.

Colores: AMARILLO - AZUL - AZUL CLARO - BLANCO - CAFE - GRIS - MORADO - NARANJA - NEGRO - ROJO - ROSA - VERDE
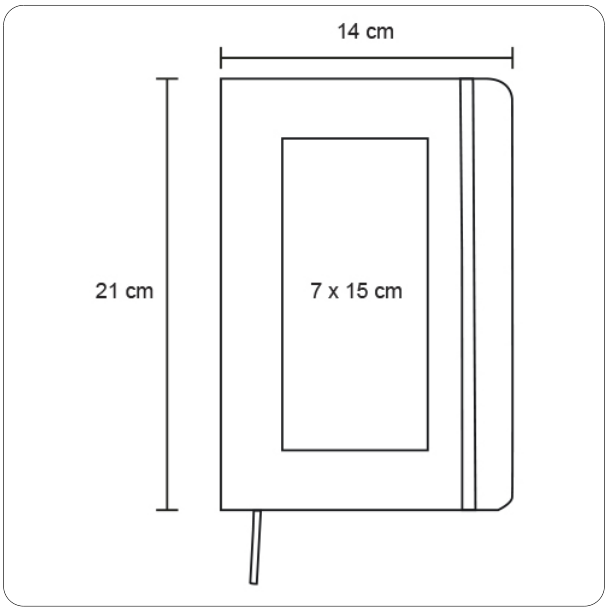
Trazo