Tops 4u SA DE CV

RFC: TUX130124725

Wisconsin 118, ciudad de los deportes, 03710, Ciudad de México, CDMX

TELÉFONO: 55 6560 9013, CORREO ELECTRÓNICO: ventas@tops4u.com.mx

PÁGINA WEB: http://tops4u.mx

sábado, 01 de junio del 2024

Ficha técnica

Modelo: CP 016

Nombre: SUVA

Material: Poliéster

Medida de producto: 21 x 16 cm

Área de impresion : 15 x 9 cm

Métodos de impresión:

Descripción: Cosmetiquera de poliéster con espejo y 2 separadores internos.

Colores: NEGRO - ROSA
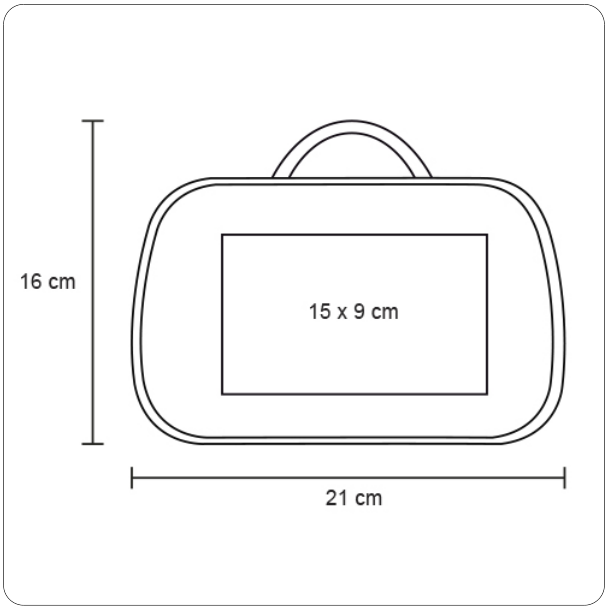
Trazo